上面図

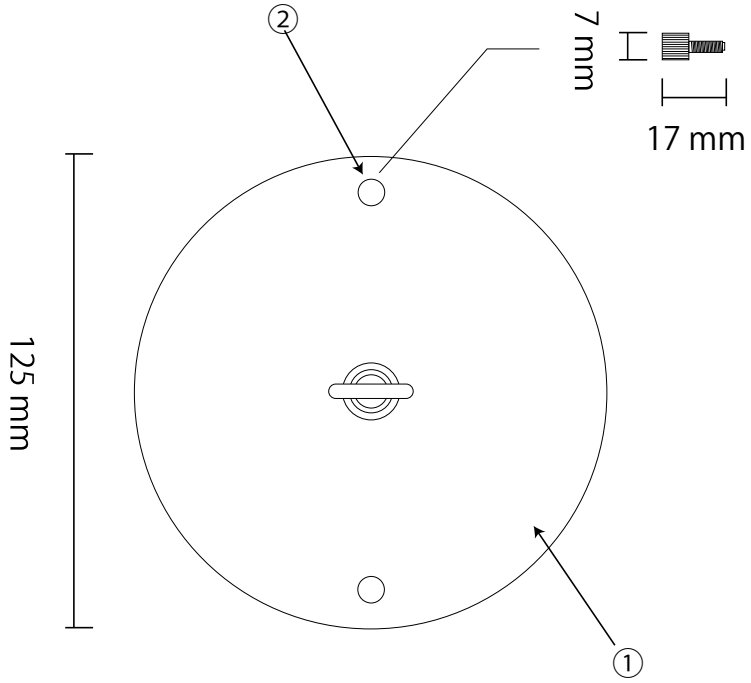

側面図

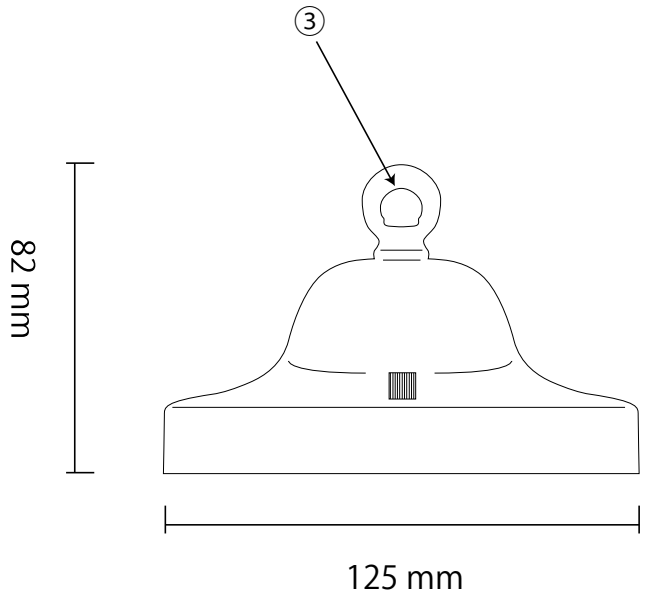

部番	部品名		材質・型番等		備考
1	フランジボディ		真鍮		
2	筒型ナット		真鍮		
3	ループ		真鍮		

【特記事項】

耐荷重　10.0kg

耳付き引掛ローゼット仕様

シーリングキャップ付属

尺度	単位
A4=1:2	mm　第三角法

仕様等		
	用途： 屋内用照明器具用，防水性能無し	
	適合ランプ **	灯数 **
	入力電流（A）	消費電力
	入力電圧（V） **	周波数（Hz） **
	品番： LH106	
	品名： 真鍮フランジ 06 ローゼット専用	